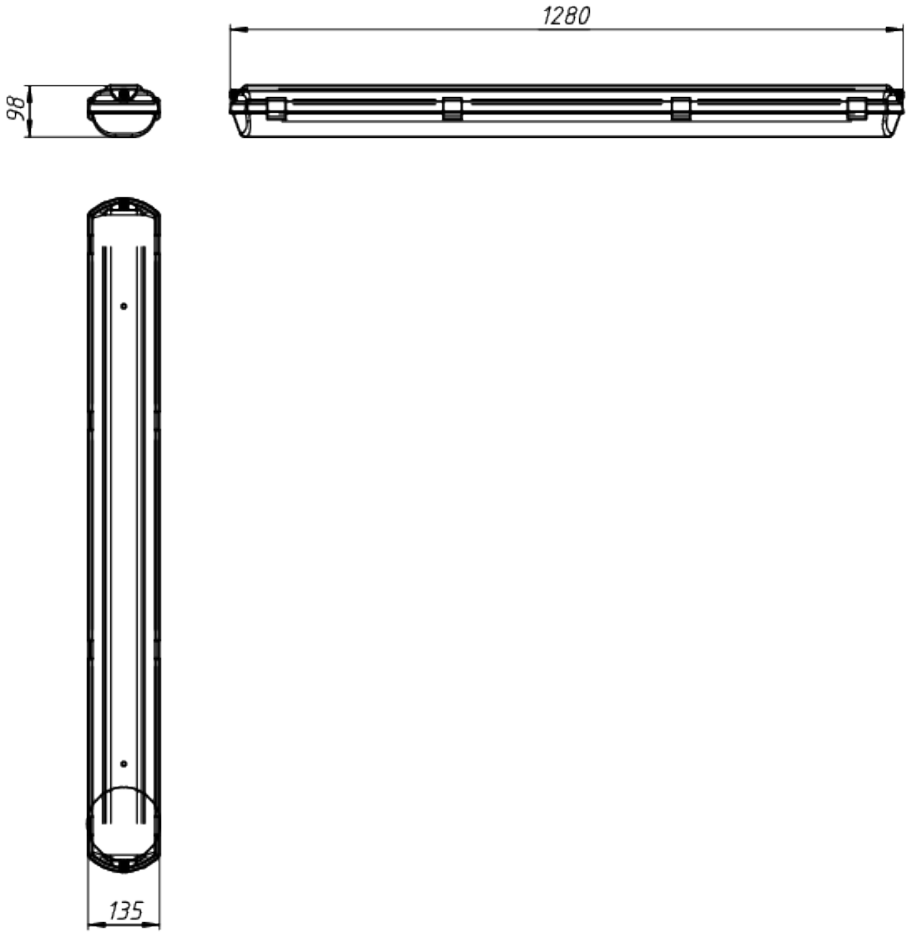

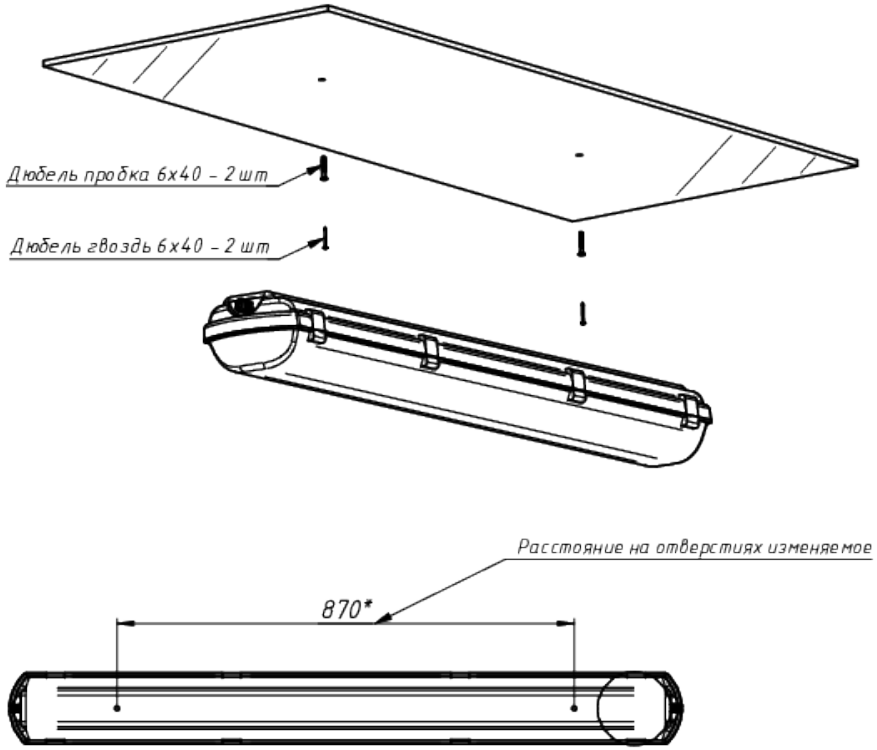

ЛАДЗАВОД СВЕТОТЕХНИКИ

*Документ сгенерирован автоматически. Дата генерации: 07-05-2024

Изм.	Лист	№ докум.	Подп.	Дата	LAD LED LINE-OZ-40	Лист 1